Số: 28/TTR-UBND
Thời gian ký: 07/06/2024 09:23:41 +07:00

TRÍCH LỤC BẢN ĐỒ ĐỊA CHÍNH

1. Thửa đất số: 13 ; Tờ bản đồ địa chính số: 113 ;
xã (phường, thị trấn): Mường Khương huyện (quận, thị xã, thành phố): Mường Khương ;
Tỉnh (thành phố): Lào Cai ;
2. Tổng diện tích (A+B): 289.4 m²; Diện tích thu hồi (A): 289.4 m² Diện tích còn lại (B): 0.0 m².
3. Mục đích sử dụng: BCS ;
4. Tên chủ sử dụng: UBND thị trấn Mường Khương ;
Địa chỉ thường trú: TDP Na Khui, thị trấn Mường Khương, huyện Mường Khương, tỉnh Lào Cai ;
5. Các thay đổi của thửa đất so với giấy tờ pháp lý về quyền sử dụng đất
6. Bản vẽ thửa đất :

6.1. Sơ đồ thửa đất :

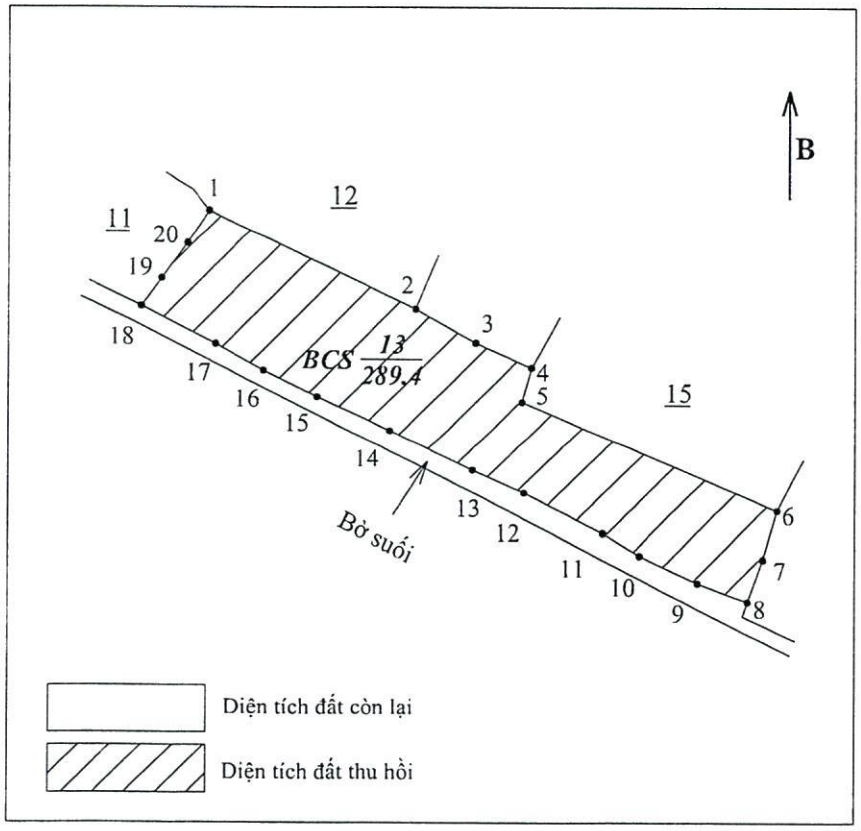

6.2 Chiều dài cạnh thửa

Cạnh	Chiều dài (m)
1 - 2	2.19
2 - 3	2.79
3 - 4	2.51
4 - 5	14.68
5 - 6	4.42
6 - 7	3.94
7 - 8	2.29
8 - 9	17.83
9 - 10	3.20
10 - 11	2.85
11 - 12	3.41
12 - 13	4.12
13 - 14	2.73
14 - 15	5.68
15 - 16	3.64
16 - 17	5.92
17 - 18	5.18

Người trích lục
(Ký, ghi rõ họ và tên)

Vũ Trung Hiếu

Mường Khương, ngày 6 tháng 6 năm 2024
KT. GIÁM ĐỐC
CHI NHÁNH VĂN PHÒNG ĐĂNG KÝ ĐẤT ĐAI

CHI NHÁNH VĂN PHÒNG ĐĂNG KÝ ĐẤT ĐAI HUYỆN MƯỜNG KHƯƠNG

PHÓ GIÁM ĐỐC
Phạm Xuân Thắng

TRÍCH LỤC BẢN ĐỒ ĐỊA CHÍNH

1. Thửa đất số: 13 ;Tờ bản đồ địa chính số: 113

TT	Chiều dài(m)	TT	Chiều dài(m)	TT	Chiều dài(m)	TT	Chiều dài(m)
18 - 19	3.84						
19 - 20	3.50						
20 - 1	5.31						

TRÍCH LỤC BẢN ĐỒ ĐỊA CHÍNH

1. Thửa đất số: 12 ; Tờ bản đồ địa chính số: 113 ;
xã (phường, thị trấn): Mường Khương huyện (quận, thị xã, thành phố): Mường Khương ;
Tỉnh (thành phố): Lào Cai ;
2. Tổng diện tích (A+B): 307.0 m²; Diện tích thu hồi (A): 307.0 m²Diện tích còn lại (B): 0.0 m
3. Mục đích sử dụng: BCS ;
4. Tên chủ sử dụng: UBND thị trấn Mường Khương ;
Địa chỉ thường trú: TDP Na Khui, thị trấn Mường Khương, huyện Mường Khương, tỉnh Lào Cai ;
5. Các thay đổi của thửa đất so với giấy tờ pháp lý về quyền sử dụng đất
6. Bản vẽ thửa đất :

6.1. Sơ đồ thửa đất :

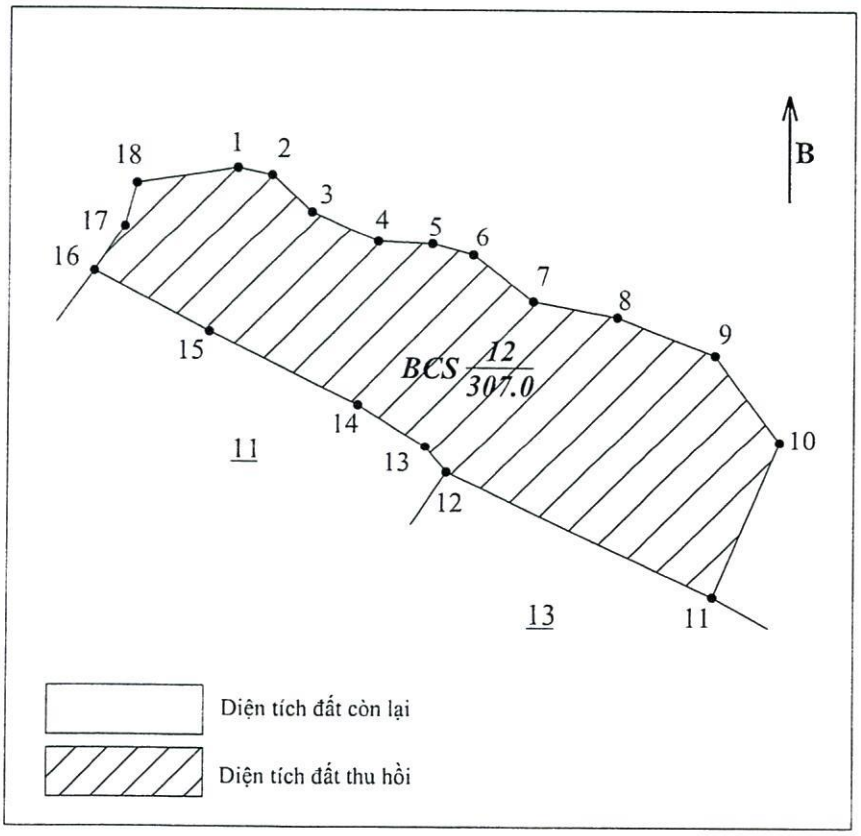

6.2 Chiều dài cạnh thửa

Cạnh	Chiều dài (m)
1 - 2	2.73
2 - 3	2.22
3 - 4	5.09
4 - 5	1.73
5 - 6	2.70
6 - 7	3.63
7 - 8	2.70
8 - 9	2.11
9 - 10	3.78
10 - 11	4.25
11 - 12	5.22
12 - 13	5.35
13 - 14	8.54
14 - 15	14.68
15 - 16	1.68
16 - 17	3.97
17 - 18	8.21
18 - 1	6.46

Người trích lục
(Ký, ghi rõ họ và tên)

Vũ Trung Hiếu

Mường Khương, ngày 6 tháng 6 năm 2024

KGIÁM ĐỐC
CHI NHÁNH VĂN PHÒNG ĐĂNG KÝ ĐẤT ĐAI

CHI NHÁNH VĂN PHÒNG ĐĂNG KÝ ĐẤT ĐAI HUYỆN MƯỜNG KHƯƠNG

PHÓ GIÁM ĐỐC
Phạm Xuân Thắng

TRÍCH LỤC BẢN ĐỒ ĐỊA CHÍNH

1. Thửa đất số: 11 ; Tờ bản đồ địa chính số: 113 ;
xã (phường, thị trấn): Mường Khương huyện (quận, thị xã, thành phố): Mường Khương ;
Tỉnh (thành phố): Lào Cai ;
2. Tổng diện tích (A+B): 173.3 m²; Diện tích thu hồi (A): 173.3 m²; Diện tích còn lại (B): 0.0 m
3. Mục đích sử dụng: BCS ;
4. Tên chủ sử dụng: UBND thị trấn Mường Khương ;
Địa chỉ thường trú: TDP Na Khui, thị trấn Mường Khương, huyện Mường Khương, tỉnh Lào Cai ;
5. Các thay đổi của thửa đất so với giấy tờ pháp lý về quyền sử dụng đất
6. Bản vẽ thửa đất :

6.1. Sơ đồ thửa đất :

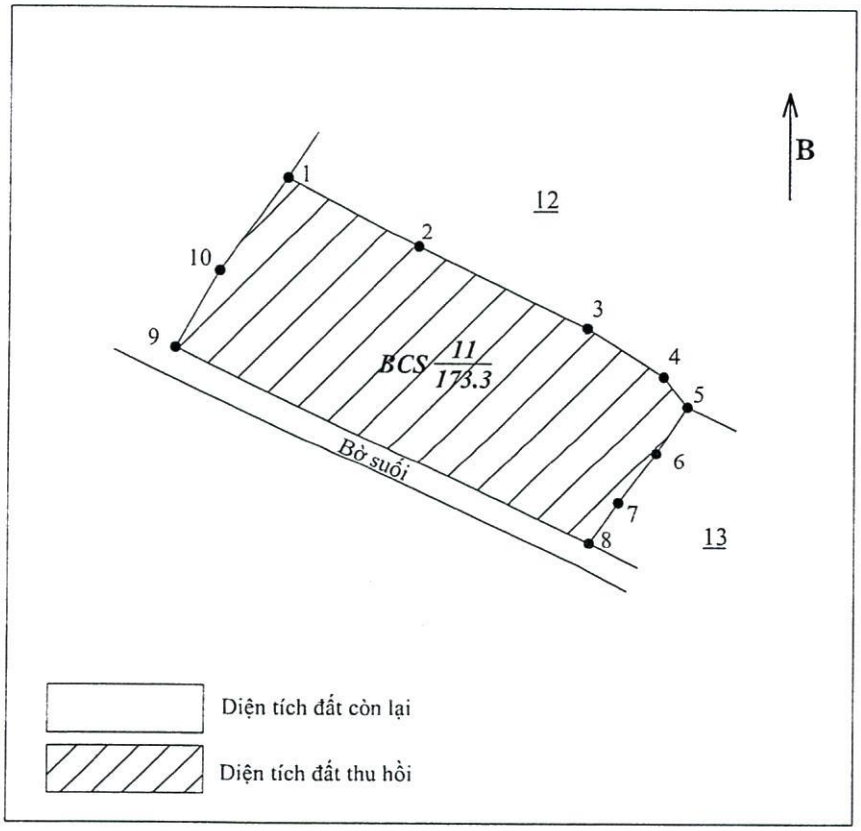

6.2 Chiều dài cạnh thửa

Cạnh	Chiều dài (m)
1 - 2	3.88
2 - 3	5.02
3 - 4	6.46
4 - 5	8.21
5 - 6	3.97
6 - 7	1.68
7 - 8	2.51
8 - 9	2.79
9 - 10	2.19
10 - 1	20.12

Người trích lục
(Ký, ghi rõ họ và tên)

Vũ Trung Hiếu

Mường Khương, ngày 6 tháng 6 năm 2024

KT. GIÁM ĐỐC
CHI NHÁNH VĂN PHÒNG ĐĂNG KÝ ĐẤT ĐAI

CHI NHÁNH VĂN PHÒNG ĐĂNG KÝ ĐẤT ĐAI HUYỆN MƯỜNG KHƯƠNG

PHÓ GIÁM ĐỐC
Phạm Xuân Thắng

TRÍCH LỤC BẢN ĐỒ ĐỊA CHÍNH

1. Thửa đất số: 17 ; Tờ bản đồ địa chính số: 113 ;
xã (phường, thị trấn): Mường Khương huyện (quận, thị xã, thành phố): Mường Khương ;
Tỉnh (thành phố): Lào Cai ;
2. Tổng diện tích (A+B): 214.8 m²; Diện tích thu hồi (A): 214.8 m²Diện tích còn lại (B): 0.0 m².
3. Mục đích sử dụng: BCS ;
4. Tên chủ sử dụng: UBND thị trấn Mường Khương ;
Địa chỉ thường trú: TDP Na Khui, thị trấn Mường Khương, huyện Mường Khương, tỉnh Lào Cai ;
5. Các thay đổi của thửa đất so với giấy tờ pháp lý về quyền sử dụng đất
6. Bản vẽ thửa đất :

6.1. Sơ đồ thửa đất :

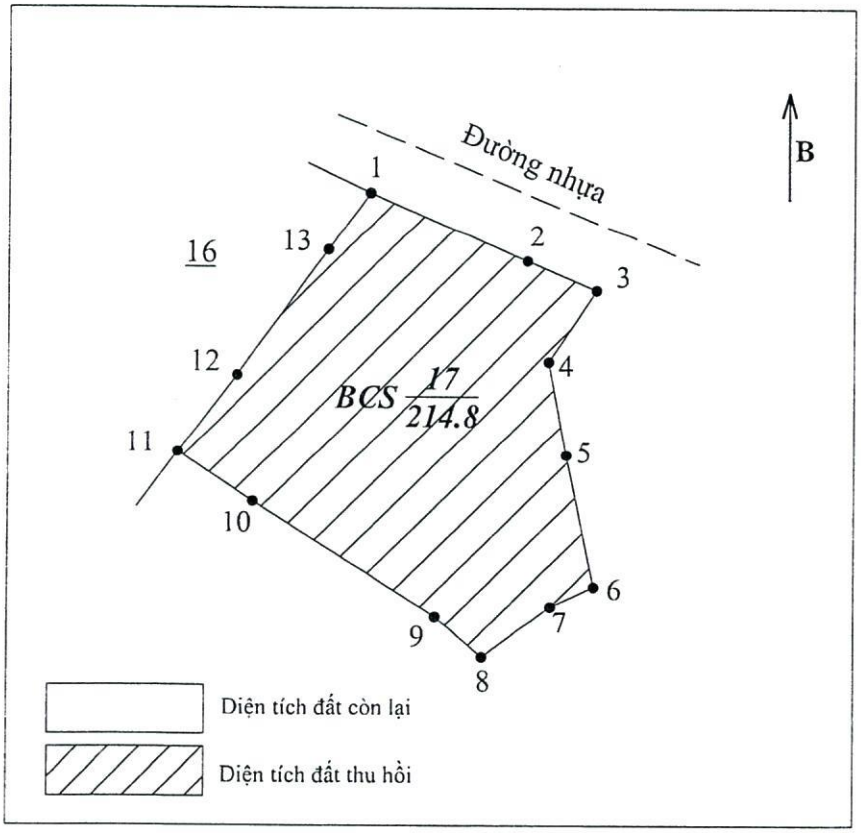

6.2 Chiều dài cạnh thửa

Cạnh	Chiều dài (m)
1 - 2	4.21
2 - 3	6.71
3 - 4	3.05
4 - 5	7.46
5 - 6	3.27
6 - 7	3.70
7 - 8	4.10
8 - 9	5.92
9 - 10	2.08
10 - 11	3.70
11 - 12	2.69
12 - 13	9.39
13 - 1	3.93

Người trích lục
(Ký, ghi rõ họ và tên)

Vũ Trung Hiếu

Mường Khương, ngày 6 tháng 6 năm 2024

KT. GIÁM ĐỐC
CHI NHÁNH VĂN PHÒNG ĐĂNG KÝ ĐẤT ĐAI

CHI NHÁNH VĂN PHÒNG ĐĂNG KÝ ĐẤT ĐAI HUYỆN MƯỜNG KHƯƠNG

PHÓ GIÁM ĐỐC
Phạm Xuân Thắng

TRÍCH LỤC BẢN ĐỒ ĐỊA CHÍNH

1. Thửa đất số: 15 ; Tờ bản đồ địa chính số: 113 ;
xã (phường, thị trấn): Mường Khương huyện (quận, thị xã, thành phố): Mường Khương ;
Tỉnh (thành phố): Lào Cai ;
2. Tổng diện tích (A+B): 226.6 m²; Diện tích thu hồi (A): 226.6 m² Diện tích còn lại (B): 0.0 m².
3. Mục đích sử dụng: BCS ;
4. Tên chủ sử dụng: UBND thị trấn Mường Khương ;
Địa chỉ thường trú: TDP Na Khui, thị trấn Mường Khương, huyện Mường Khương, tỉnh Lào Cai ;
5. Các thay đổi của thửa đất so với giấy tờ pháp lý về quyền sử dụng đất
6. Bản vẽ thửa đất :

6.1. Sơ đồ thửa đất :

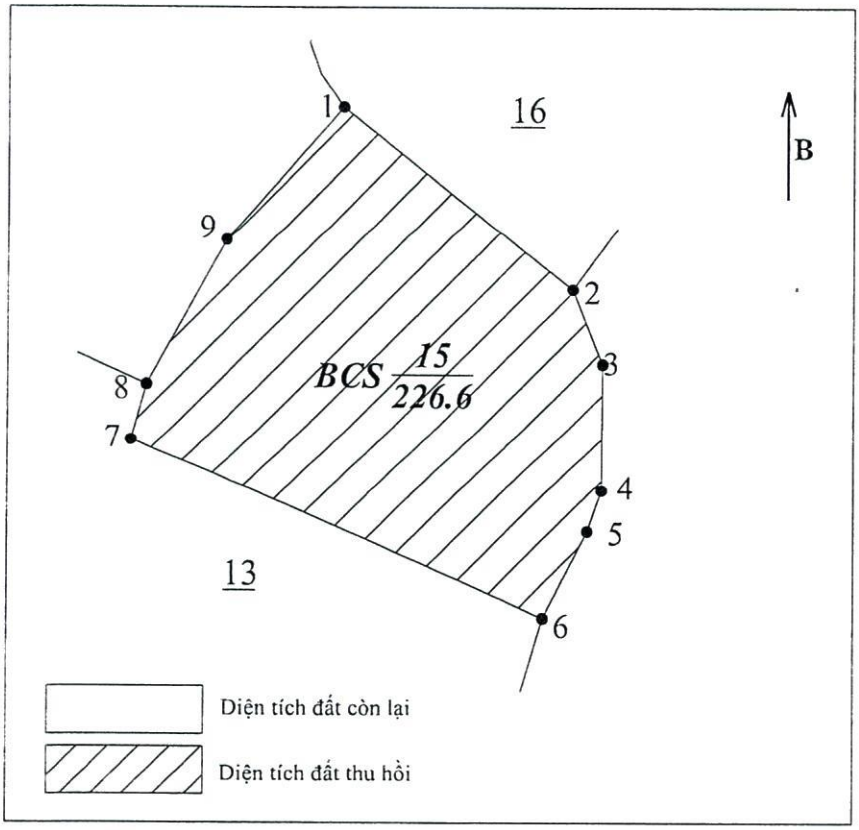

6.2 Chiều dài cạnh thửa

Cạnh	Chiều dài (m)
1 - 2	2.29
2 - 3	6.52
3 - 4	6.97
4 - 5	11.57
5 - 6	3.17
6 - 7	5.12
7 - 8	1.72
8 - 9	3.80
9 - 1	17.83

Người trích lục
(Ký, ghi rõ họ và tên)

Vũ Trung Hiếu

Mường Khương, ngày 05 tháng 6 năm 2024
KT. GIÁM ĐỐC
CHI NHÁNH VĂN PHÒNG ĐĂNG KÝ ĐẤT ĐAI

CHI NHÁNH VĂN PHÒNG ĐĂNG KÝ ĐẤT ĐAI HUYỆN MƯỜNG KHƯƠNG

PHÓ GIÁM ĐỐC
Phạm Xuân Thắng

TRÍCH LỤC BẢN ĐỒ ĐỊA CHÍNH

1. Thửa đất số: 16 ; Tờ bản đồ địa chính số: 113 ;
xã (phường, thị trấn): Mường Khương huyện (quận, thị xã, thành phố): Mường Khương ;
Tỉnh (thành phố): Lào Cai ;
2. Tổng diện tích (A+B): 215.2 m²; Diện tích thu hồi (A): 215.2 m²Diện tích còn lại (B): 0.0 m²
3. Mục đích sử dụng: BCS ;
4. Tên chủ sử dụng: UBND thị trấn Mường Khương ;
Địa chỉ thường trú: TDP Na Khui, thị trấn Mường Khương, huyện Mường Khương, tỉnh Lào Cai ;
5. Các thay đổi của thửa đất so với giấy tờ pháp lý về quyền sử dụng đất
6. Bản vẽ thửa đất :

6.1. Sơ đồ thửa đất :

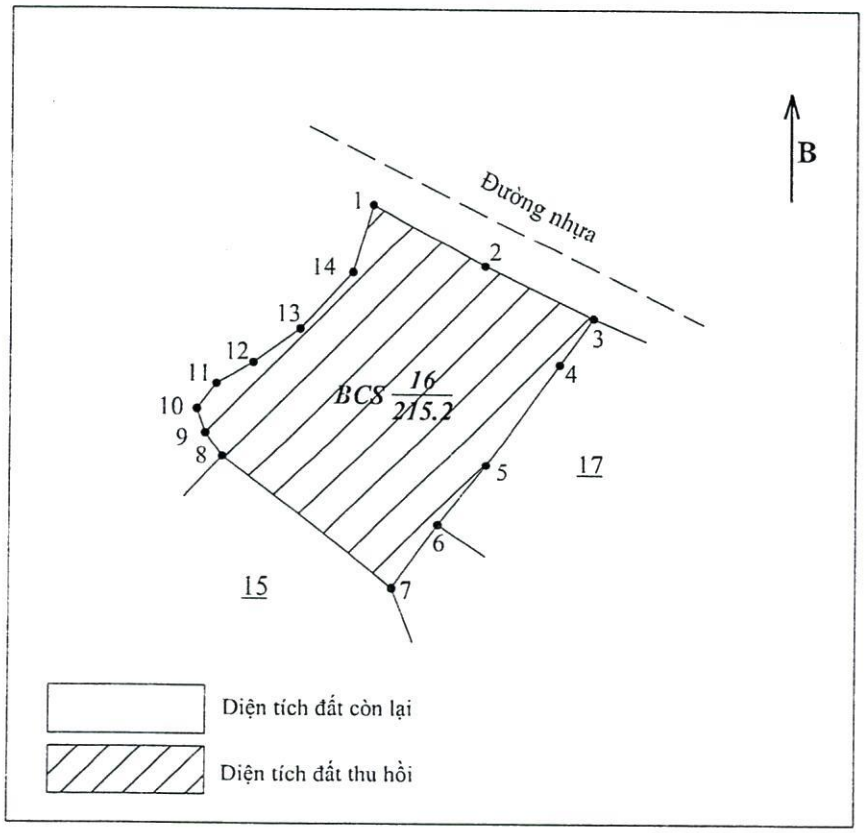

6.2 Chiều dài cạnh thửa

Cạnh	Chiều dài (m)
1 - 2	1.70
2 - 3	2.28
3 - 4	3.06
4 - 5	4.10
5 - 6	3.81
6 - 7	6.85
7 - 8	6.46
8 - 9	3.05
9 - 10	6.71
10 - 11	4.21
11 - 12	4.14
12 - 13	11.57
13 - 14	1.58
14 - 1	1.36

Người trích lục
(Ký, ghi rõ họ và tên)

Vũ Trung Hiếu

Mường Khương, ngày 6 tháng 6 năm 2024

KT. GIÁM ĐỐC
CHI NHÁNH VĂN PHÒNG ĐĂNG KÝ ĐẤT ĐAI

CHI NHÁNH VĂN PHÒNG ĐĂNG KÝ ĐẤT ĐAI HUYỆN MƯỜNG KHƯƠNG

PHÓ GIÁM ĐỐC
Phạm Xuân Thắng